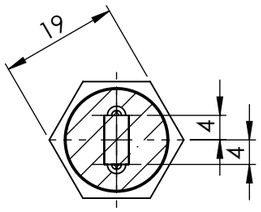

COUPE A-A
ECHELLE 1 : 1

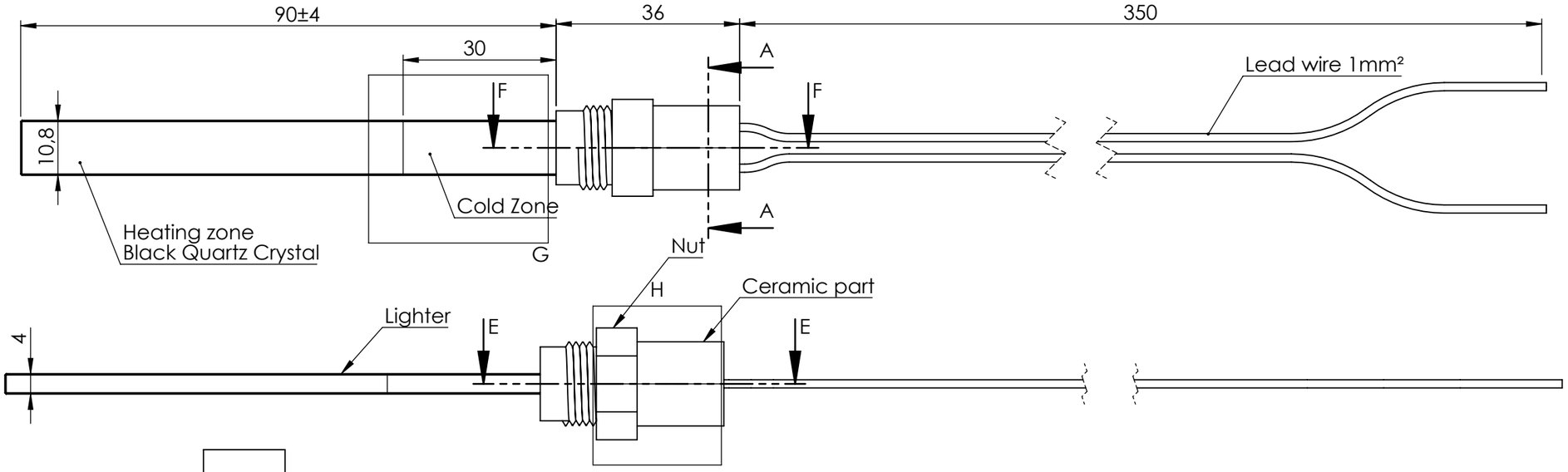

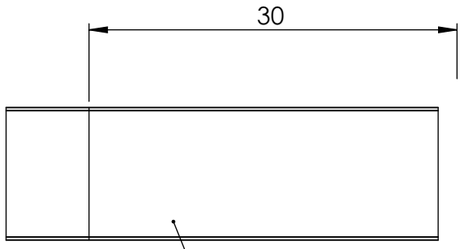

DÉTAIL G
ECHELLE 2 : 1

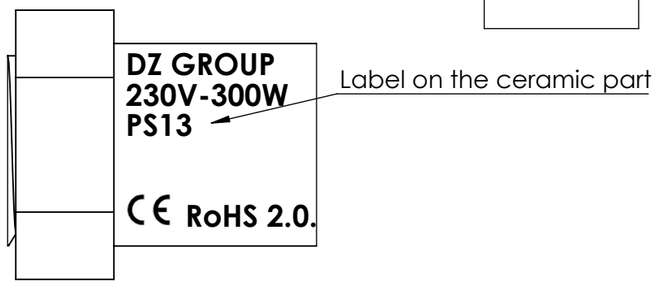

DÉTAIL H
ECHELLE 2 : 1

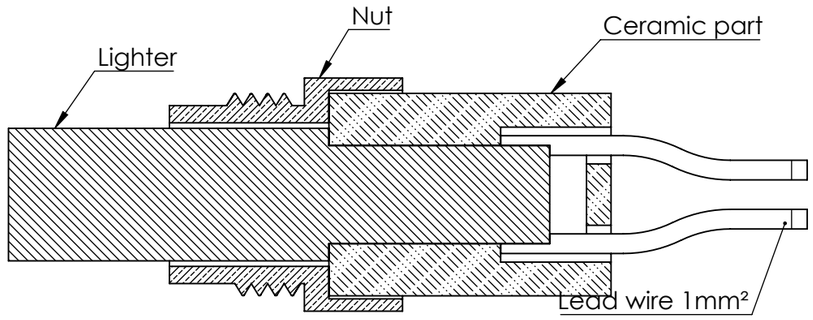

COUPE E-E
ECHELLE 2 : 1

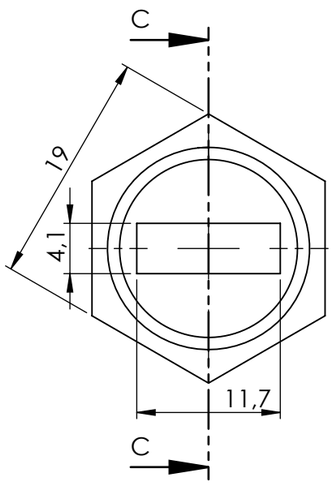

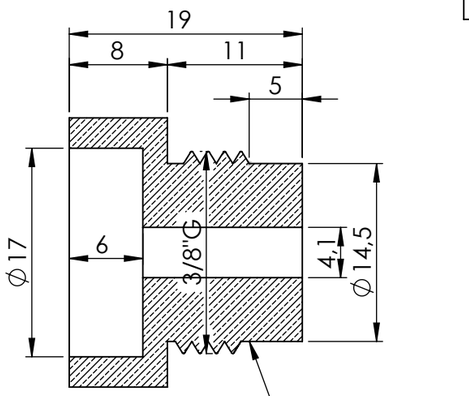

COUPE C-C
ECHELLE 2 : 1

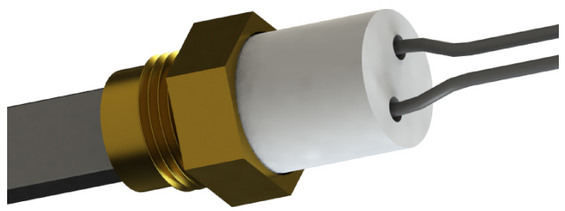

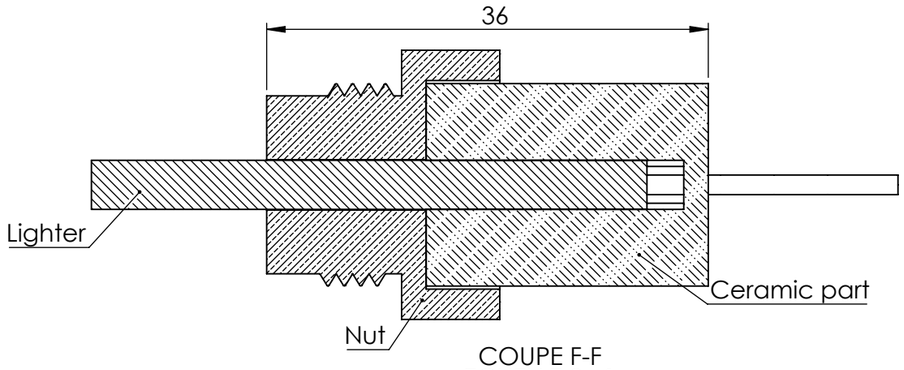

COUPE F-F
ECHELLE 2 : 1

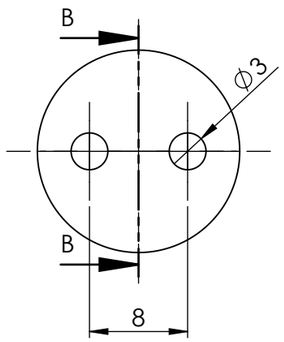

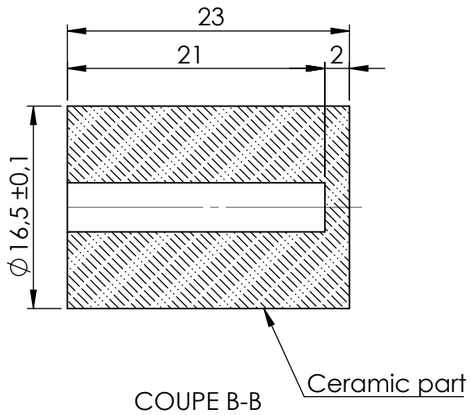

COUPE B-B
ECHELLE 2 : 1

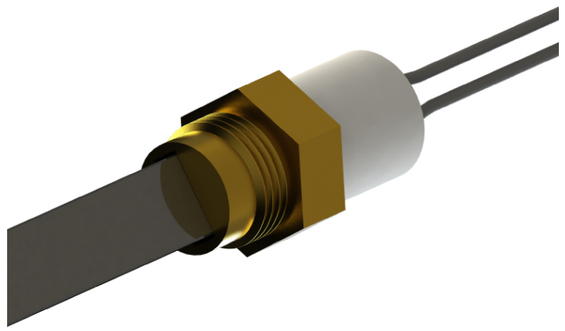

Rev.	Description	Date
3	.	**/**/****
2	.	**/**/****
1	.	**/**/****

DZ Holding GROUP	Projet: IGNITER PS13	Description: DZ GROUP IGNITER PELLET PS13 230V - 300W			
	Pièce: 1862-S-6	Échelle: 1:1	Traitement: -	Matière: -	Nbre de pièces: -	Révision: 3
		Tolérance	Note		Format
	Finition: -	-	Dessiné par: DZ		A3
20/06/2017	Référence: -				

C:\Users\pc\Google Drive\BENJAMIN_ANTONIO\CHANDELLE VULCANO\PS13\PS13_230V\300W\

Ce plan est la propriété exclusive de DZ GROUP, il ne peut être copié, diffusé, même partiellement sous peine de poursuites